Betriebsanleitung

Reinigungspistole

RP Pro

REINIGUNGSPISTOLE

Impressum

Produktidentifikation

Reinigungspistole

Artikelnummer: 2102210

Hersteller

AIRCRAFT Kompressorenbau und
Maschinenhandel GmbH
Gewerbestraße Ost 6
A-4921 Hohenzell

Telefon: 0043 (0) 7752 70 929 - 0
Fax: 0043 (0) 7752 70 929 - 99

E-Mail: info@aircraft.at
Internet: www.aircraft.at

Angaben zur Betriebsanleitung

Originalbetriebsanleitung

Ausgabe: 14.06.2012
Version: 1.01
Sprache: deutsch

Autor: JN

Angaben zum Urheberrecht

Copyright © 2012 AIRCRAFT Kompressorenbau und Maschinenhandel GmbH, Hohenzell, Österreich.

Die Inhalte dieser Betriebsanleitung sind alleiniges Eigentum der Firma Kompressorenbau und Maschinenhandel GmbH.
Weitergabe sowie Vervielfältigung dieses Dokuments, Verwertung und Mitteilung seines Inhalts sind verboten, soweit nicht ausdrücklich gestattet. Zuwiderhandlungen verpflichten zu Schadenersatz.
Technische Änderungen und Irrtümer vorbehalten.

INHALTSVERZEICHNIS

1. Einführung 3
1.1. Urheberrecht 3
1.2. Kundenservice 3
1.3. Haftungsbeschränkung 3
2. Sicherheit 4
2.1. Symbolerklärung 4
2.2. Sicherheitshinweise 4
2.3. Sicherheitshinweise speziell 5
2.4. Persönliche Schutzausrüstung 5
2.5. Lärmpegel 5
2.6. Restrisiken 6
2.7. Qualifikation des Personals 6
3. Bestimmungsgemäße Verwendung 6
4. Technische Daten 6
5. Transport 7
6. Auspacken und Lagern 7
6.1. Entsorgung der Neugeräte - Verpackung 7
6.2. Lagerung 7
7. Gerätebeschreibung 7
8. Bedienung und Einstellung 7
9. Reinigung, Wartung und Instandhaltung 8
9.1. Reinigung allgemein 8
9.2. Reinigung des Tanks 8
9.3. Wartung 9
9.4. Instandhaltung 9
10. Fehlerbehebung 9
11. Entsorgungshinweis / Wiederverwertungsmöglichkeiten 9
11.1. Außer Betrieb nehmen 9
12. Mangelhaftungsansprüche / Garantie 10
13. EG-Konformitätserklärung 10
14. Ersatzteile 10
15. Explosionszeichnung 11

1. Einführung

Mit dem Kauf der Reinigungspistole von Aircraft haben Sie eine gute Wahl getroffen.

Lesen Sie vor der Inbetriebnahme aufmerksam die Betriebsanleitung.

Diese informiert über die sachgerechte Inbetriebnahme, den bestimmungsgemäßen Einsatz sowie über die sichere und effiziente Bedienung und Wartung der Reinigungspistole.

Die Betriebsanleitung ist Bestandteil der Reinigungspistole. Sie ist stets am Einsatzort der aufzubewahren. Darüber hinaus gelten die örtlichen Unfallverhütungsvorschriften und allgemeinen Sicherheitsbestimmungen für den Einsatzbereich des Gerätes.

Abbildungen in dieser Betriebsanleitung dienen dem grundsätzlichen Verständnis und können von der tatsächlichen Ausführung abweichen.

1.1. Urheberrecht

Die Inhalte dieser Anleitung sind urheberrechtlich geschützt. Ihre Verwendung ist im Rahmen der Nutzung des Gerätes zulässig. Eine darüber hinausgehende Verwendung ist ohne schriftliche Genehmigung des Herstellers nicht gestattet.

1.2. Kundenservice

Für technische Auskünfte steht unser Kundenservice zur Verfügung.

Österreich:
AIRCRAFT Kompressorenbau und Maschinenhandel GmbH
Gewerbestraße Ost 6
A-4921 Hohenzell

Telefon: 0043 (0) 7752 70 929-0
Fax: 0043 (0) 7752 70 929-99

E-Mail: info@aircraft.at
Internet: www.aircraft.at

Deutschland:
Stürmer Maschinen GmbH
Dr.-Robert-Pfleger-Str. 26
D-96103 Hallstadt

Service:
Hotline: 0049 (0) 0951 96555-100
Fax: 0049 (0) 0951 96555-111
E-Mail: service@stuermer-maschinen.de
Internet: www.aicraft-kompressoren.de

Ersatzteile:
Fax: 0049 (0) 0951 96555-119
E-Mail: ersatzteile@stuermer-maschinen.de

Wir sind stets an Informationen und Erfahrungen interessiert, die sich aus der Anwendung ergeben und für die Verbesserung unserer Produkte wertvoll sein können.

1.3. Haftungsbeschränkung

Alle Angaben und Hinweise in dieser Betriebsanleitung wurden unter Berücksichtigung der geltenden Normen und Vorschriften, des Stands der Technik sowie unserer langjährigen Erkenntnisse und Erfahrungen zusammengestellt.

In folgenden Fällen übernimmt der Hersteller für Schäden keine Haftung:

- Nichtbeachtung der Betriebsanleitung,
- nicht bestimmungsgemäße Verwendung,
- Einsatz von nicht ausgebildetem Personal,
- eigenmächtige Umbauten,
- technische Veränderungen,
- Verwendung nicht zugelassener Ersatzteile.

Der tatsächliche Lieferumfang kann bei Sonderausführungen, bei Inanspruchnahme zusätzlicher Bestelloptionen oder aufgrund neuester technischer Änderungen von den hier beschriebenen Erläuterungen und Darstellungen abweichen.

Es gelten die im Liefervertrag vereinbarten Verpflichtungen, die allgemeinen Geschäftsbedingungen sowie die Lieferbedingungen des Herstellers und die zum Zeitpunkt des Vertragsabschlusses gültigen gesetzlichen Regelungen.

2. Sicherheit

Dieser Abschnitt gibt einen Überblick über alle wichtigen Sicherheitspakete für den Schutz von Personen sowie für den sicheren und störungsfreien Betrieb. Weitere aufgabenbezogene Sicherheitshinweise sind in den Abschnitten zu den einzelnen Lebensphasen enthalten.

2.1. Symbolerklärung

Sicherheitshinweise sind in dieser Anleitung durch Symbole gekennzeichnet. Die Sicherheitshinweise werden durch Signalworte eingeleitet, die das Ausmaß der Gefährdung zum Ausdruck bringen.

Gefahr! Diese Kombination aus Symbol und Signalwort weist auf eine unmittelbar gefährliche Situation hin, die zum Tod oder zu schweren Verletzungen führt, wenn sie nicht gemieden wird.

Warnung! Diese Kombination aus Symbol und Signalwort weist auf eine möglicherweise gefährliche Situation hin, die zum Tod oder zu schweren Verletzungen führt, wenn sie nicht gemieden wird.

VORSICHT! Diese Kombination aus Symbol und Signalwort weist auf eine möglicherweise gefährliche Situation hin, die zu geringfügigen oder leichten Verletzungen führen kann, wenn sie nicht gemieden wird.

Hinweis! Diese Kombination aus Symbol und Signalwort weist auf eine möglicherweise gefährliche Situation hin, die zu Sach- und Umweltschäden führen kann, wenn sie nicht gemieden wird.

Tipps und Empfehlungen Dieses Symbol hebt nützliche Tipps und Empfehlungen sowie Informationen für einen effizienten und störungs-freien Betrieb hervor.

Um die Risiken von Personen- und Sachschäden zu reduzieren und gefährliche Situationen zu vermeiden, müssen Sie die in dieser Betriebsanleitung aufgeführten Sicherheitshinweise beachten.

Gefahr! Diese Kombination aus Symbol und Signalwort weist auf eine unmittelbar gefährliche Situation hin, die zum Tod oder zu schweren Verletzungen führt, wenn sie nicht gemieden wird.

2.2. Sicherheitshinweise

Die Reinigungspistole ist so konstruiert, dass sie den allgemeinen sicherheitstechnischen Anforderungen genügen. Bitte beachten sie stets die entsprechenden Unfallverhütungsvorschriften. In Zweifelsfällen fragen sie den technischen Aufsichtsbeamten.

Hinweis!
Vor dem Start, Gebrauch, Wartung oder anderen Eingriffen an der Reinigungspistole müssen die Gebrauchs- und Wartungsanweisungen sorgfältig durchgelesen werden. Der Umgang und das Arbeiten ist nur Personen gestattet, die mit dem Umgang und der Wirkungsweise genau vertraut sind.

VORSICHT!
Reparaturen und Wartungen dürfen nur von Fachpersonal bei entkoppelter Druckluftleitung durchgeführt werden!

- Halten Sie die Reinigungspistole und ihr Arbeitsumfeld stets sauber. Sorgen Sie für ausreichende Beleuchtung.
- Sichern Sie prinzipiell Ihren säubernden Gegenstand beim Arbeiten mit geeigneten Spannvorrichtungen. Sorgen Sie für eine ausreichende Auflagefläche.
- Die Reinigungspistole darf in ihrer Konzeption nicht geändert und nicht für andere Zwecke, als für die vom Hersteller vorgesehenen Arbeitsgänge benutzt werden.
- Arbeiten Sie nie unter Einfluss von konzentrationsstörenden Krankheiten, Übermüdung, Drogen, Alkohol oder Medikamenten.
- Alle Sicherheits- und Gefahrenhinweise an der Reinigungspistole beachten und diese in einwandfreien lesbarem Zustand halten
- Halten Sie Kinder und nicht mit der Maschine vertraute Personen von Ihrem Arbeitsumfeld, der Reinigungspistole und Gegenstände fern.
- Die Pistole darf nur von Personen genutzt, gerüstet und gewartet werden, die damit vertraut und über die Gefahren unterrichtet sind.
- Störungen, die die Sicherheit beeinträchtigen, umgehend beseitigen.
- Lassen Sie die Reinigungspistole nie unbeaufsichtigt in Betrieb. Danach die Druckluftleitung ziehen um vor ungewolltem Einschalten zu schützen
- Vergewissern Sie sich vor jeder Benutzung des Gerätes, dass keine Teile beschädigt sind. Beschädigte Teile sind sofort zu ersetzen, um Gefahrenquellen zu vermeiden!
- Benutzen Sie nur Originalersatzteile und -zubehör um eventuelle Gefahren- und Unfallrisiken zu vermeiden.

2.3. Sicherheitshinweise speziell

- Betreiben sie das Werkzeug nur mit dem zulässigen Betriebsdruck.
- Verwenden Sie als Energiequelle nur Druckluft und keine Fremdgase, die in Druckbehältern (z.B. Gasflaschen) bereitgestellt werden.
- Achten Sie während des Benutzens darauf, dass Sie das Werkzeug sicher und fest in der Hand halten und dieses richtig ausbalanciert ist, um Schäden oder Verletzungen zu vermeiden.
- Nach dem Gebrauch muss das Werkzeug von der Druckluftversorgung getrennt und anschließend gereinigt werden.
- Der Druckluftanschluss darf nur über eine Schnellverschlusskupplung erfolgen.
- Achten Sie darauf, dass alle Verbindungen fest und sicher angeschlossen sind.
- Das Werkzeug darf auf keinen Fall gegen Personen oder Tiere gerichtet werden. (Verletzungsgefahr!)
- Lösen Sie den Betätigungshebel, wenn Sie das Gerät nicht benutzen.
- Bevor Sie das Gerät an andere Personen übergeben, Wartungsarbeiten durchführen oder defekte Teile ersetzen, muss das Gerät von der Druckluftversorgung getrennt werden.
- Der max. Druck (siehe Kapitel: „Technische Daten“) darf nicht überschritten werden und muss über einen Filterdruckregler an der Druckluftversorgung eingestellt werden.
- Rauchen und offenes Feuer unbedingt vermeiden.
- Arbeiten Sie nur in gut belüfteten Arbeitsräumen. Sicht und Atemschutz muss gewährleistet sein.
- Farb- und Lackreste müssen umweltgerecht entsorgt werden.
- Keine ätzenden Reinigungsflüssigkeiten verwenden.
- Farben, Lacke und Reinigungsmittel nicht mit der Haut oder den Augen in Berührung bringen.

2.4. Persönliche Schutzausrüstung

Die persönliche Schutzausrüstung dient dazu, Personen vor Beeinträchtigungen der Sicherheit und Gesundheit bei der Arbeit zu schützen. Das Personal muss während der verschiedenen Arbeiten an und mit der Maschine persönliche Schutzausrüstung tragen, auf die in den einzelnen Abschnitten dieser Anleitung gesondert hingewiesen wird.

Im folgenden Abschnitt wird die Persönliche Schutzausrüstung erläutert:

Sicherheitsschuhe
Die Sicherheitsschuhe schützen die Füße vor Quetschungen, herabfallenden Teilen und Ausgleiten auf rutschigem Untergrund.

Arbeitsschutzkleidung
Arbeitsschutzkleidung ist eng anliegende Arbeitskleidung, ohne abstehende Teile, mit geringer Reißfestigkeit.

Augenschutz
Die Schutzbrille schützt die Augen vor umherfliegenden Teilen und Flüssigkeitsspritzern.

Atemschutz
Der Atemschutz schützt die Atemwege vor Gefahrenstoffen in der Luft. Atemschutz findet in der Regel bei Arbeitsvorgängen statt, die staubintensiv sind, wie z.B. bei Reinigungsarbeiten.

Tragen Sie enganliegende Arbeitskleidung, Sicherheitsbrille, Sicherheitsschuhe. Atemschutz und einen Gehörschutz.

2.5. Lärmpegel

Gehörschutz
Der Gehörschutz schützt die Ohren vor Gehörschäden durch Lärm.

Die Lärmentwicklung (Schalldruckpegel) dieser Reinigungspistole kann am Arbeitsplatz 82 dB(A) überschreiten. In diesem Fall sind Schall- und Gehörschutzmaßnahmen für den Bediener erforderlich und zu verwenden.

Hinweis!
Es ist zu beachten, dass die Dauer der Schallbelastung, die Art und Beschaffenheit des Arbeitsbereiches sowie andere Maschinen die gleichzeitig in Betrieb sind den Lärmpegel am Arbeitsplatz mit beeinflussen.

2.6. Restrisiken

Selbst wenn sämtliche Sicherheitsvorschriften beachtet werden und die Reinigungspistole vorschriftsmäßig verwendet wird, bestehen noch Restrisiken, welche nachstehend aufgelistet sind:

- Berühren von rotierenden Teilen oder Werkzeugen
- Bruch/Riss
- Verletzungen durch umherfliegende Gegenständen, Werkstücke oder Werkstückteile
- Brandgefahr bei unzureichender Belüftung des Raumes
- Berühren von spannungsführenden Teilen
- Beeinträchtigung des Gehörs bei längerer Arbeit ohne Gehörschutz

Hinweis!
Es sei darauf hingewiesen, dass jedes Druckluftwerkzeug Restrisiken aufweist. Bei der Ausführung sämtlicher Arbeitsgänge (auch der einfachsten) ist größte Vorsicht geboten. Ein sicheres Arbeiten hängt von Ihnen ab!

2.7. Qualifikation des Personals

Diese Betriebsanleitung wendet sich an:
- die Betreiber,
- die Bediener,
- das Personal für Instandhaltungsarbeiten.

Deshalb beziehen sich die Warnhinweise sowohl auf die Bedienung als auch auf die Instandhaltung der Reinigungspistole.

Tipps und Empfehlungen
Alle Personen, die mit der Montage, Inbetriebnahme, Bedienung und Instandhaltung zu tun haben, müssen
- die erforderliche Qualifikation besitzen,
- diese Betriebsanleitung genau beachten.

Bei nicht bestimmungsgemäßer Verwendung
- können Gefahren für das Personal entstehen,
- können die Reinigungspistole und weitere Sachwerte gefährdet werden,
- kann die Funktion der Reinigungspistole beeinträchtigt sein

3. Bestimmungsgemäße Verwendung

Die Reinigungspistole ist ausschließlich zum Reinigen von Polstern, Sitzen, Armaturen, Lüftungsschächten, Emblemen, Spalten, Ritzen und Ablageflächen zu verwenden. Diese Maschine ist für den universellen Einsatz im Werkstatt-Bereich konzipiert.

Zur bestimmungsgemäßen Verwendung gehört auch die Einhaltung aller Angaben in dieser Anleitung. Jede über die bestimmungsgemäße Verwendung hinausgehende oder andersartige Benutzung gilt als vorhersehbarer Fehlgebrauch.

Warnung!
Nicht für Fahrzeugwäschen verwenden.

Warnung!
Gefahr bei Fehlgebrauch! Fehlgebrauch der Gerätes kann zu gefährlichen Situationen führen.

Gefahr!
Das Gerät darf nur im technisch einwandfreien Zustand betrieben werden. Eventuelle Störungen müssen umgehend beseitigt werden.
Eigenmächtige Veränderungen an dem Werkzeug oder der nicht bestimmungsgemäßen Verwendung des Werkzeuges sowie die Missachtung der Sicherheitsvorschriften oder der Bedienungsanleitung schließen eine Haftung des Herstellers für daraus resultierende Schäden an Personen oder Gegenständen aus und bewirken ein erlöschen des Garantieanspruches!

4. Technische Daten

		RP Pro
Max. Druck	bar	8,5
Arbeitsdruck	bar	6 – 8
Luftanschluss	AG	3/8“
Luftverbrauch	l/min	200
Umdrehungen	min/1	6000
Tankvolumen	ml	900
Gewicht	kg	0,9

* Die Druckangaben beziehen sich auf den Eingangsdruck am Werkzeug. Dementsprechend ist der Einstelldruck an der Druckluftquelle zu wählen, um die Verluste in der Zuleitung auszugleichen.

5. Transport

Hinweis!
Nach der Anlieferung ist das Gerät auf sichtbare Transportschäden zu überprüfen. Eventuell auftretende Schäden sind unverzüglich dem Transportunternehmen bzw. dem Händler zu melden.

6. Auspacken und Lagern

Nehmen Sie die Reinigungspistole aus der Verpackung und entfernen Sie sämtliche Schutzfolien.

6.1. Entsorgung der Neugeräte-Verpackung

Alle verwendeten Verpackungsmaterialien und Packhilfsmittel des Werkzeuges sind recyclingfähig und müssen grundsätzlich der stofflichen Wiederverwertung zugeführt werden. Verpackungsbestandteile aus Karton können zerkleinert zur Altpapiersammlung gegeben werden.
Die Folien sind aus Polyethylen (PE) oder die Polsterteile aus Polystyrol (PS). Diese Stoffe können nach Aufarbeitung wiederverwendet werden, wenn Sie an eine Wertstoffsammelstelle oder an das für Sie zuständige Entsorgungsunternehmen weiter geben.
Geben Sie bitte nur das Verpackungsmaterial sortenrein weiter.

6.2. Lagerung

Hinweis! Die Luftfeuchtigkeit sollte 60% nicht übersteigen und die gemessene Raumtemperatur sollte zwischen max. 0°C und 40°C betragen.

7. Gerätebeschreibung

1 - Halterung
2 - Abzugshebel
3 - Druckluftanschluss
4 - Reinigungsdüse
5 - Regulierung Reinigungsmittel
6 - Behälter

8. Bedienung und Einstellung

Vorsicht!
Es ist immer darauf zu achten, dass die eigene Sicherheit gegeben ist. Es bestehen Quetschgefahren sowie Gefahren von Augen- und Schnittverletzungen an oberen Gliedmaßen.

GEFAHR!
Lebensgefahr durch Stromschlag!

Bei Kontakt mit spannungsführenden Bauteilen besteht
Lebensgefahr. Eingeschaltete elektrische Bauteile können
unkontrollierte Bewegungen ausführen und zu schwersten Verletzungen führen.
- Reinigung von spannungsführende verhindern und vermeiden
- Vor Beginn von Reinigungsarbeiten Netzstecker ziehen.

Achtung!
Schutzbrille tragen. Verletzungsgefahr! Fliegende Späne und wegschleudernde Teile! Tragen Sie unbedingt eine Schutzbrille! Schützen Sie Ihre Augen vor umherfliegenden Spänen und anderen Splittern.

Achtung!
Atemschutz verwenden! Verletzungsgefahr! Schütze Sie Ihre Atemwege vor Gefahrenstoffen in der Luft.

Achtung!
Lärmentwicklung bei Benutzung!
Tragen Sie Gehörschutz. Schützt Sie Ihre Ohren vor Gehörschäden durch Lärm.

Schritt 1: Bearbeitende Fläche vorbereiten.
Losen Schmutz der Oberfläche des zu reinigenden Gegenstandes entfernen (Handfeger oder Staubsauger verwenden).

Schritt 2: Befüllen des Tankbehälters mit einem geeigneten Reinigungsmittel

Schritt 3: Druckluft am Gerät anschließen und gewünschten Druck am Kompressor/ Druckminderer einstellen. Überprüfen der Druckluftverbindung (Schlauch und Kupplung).

Schritt4: Drehen des schwarzen Regulierungsschalters (vertikal) auf die gewünschte Durchlassmenge des Reinigungsmittels.

Schritt 5: Halten Sie den Pistolenauslauf im Abstand von ca. 3 cm gegen die zu reinigende Oberfläche und aktivieren Sie den Abzugshebel.

Schritt 6: Reinigen der Oberfläche in kreisenden Bewegungen.

Schritt 7: Nach der Reinigung, den Regulierungsschalters wieder zurück in die horizontale Stellung drehen („nur Luft“) und die gereinigte Oberfläche trocknen.

Schritt 8: Um verbleibenden Feuchtigkeit zu entfernen, die Oberfläche mit einen trockenen Tuch nachwischen.

Schritt 9: Nach Beendigung der Arbeit, die Reinigungspistole reinigen.

9. Reinigung, Wartung und Instandhaltung

HINWEIS!
Öl-, Fett- und Reinigungsmittel sind umweltgefährdend und dürfen nicht ins Abwasser oder in den normalen Hausmüll gegeben werden. Entsorgen sie diese Mittel umweltgerecht. Die mit Öl-, Fett- oder Reinigungsmittel getränkten Putzlappen sind leicht brennbar. Sammeln sie die Putzlappen oder die Putzwolle in einem geeigneten, geschlossenen Behältnis und führen sie diese einer umweltgerechten Entsorgung zu - nicht in den Hausmüll geben!

9.1. Reinigung allgemein

Achtung!
Außenreinigung des Gerätes mit Druckluft ist nicht erlaubt, da die feinen Späne leicht in die Augen fliegen und zu Verletzungen führen können.

Vorsicht!
Die Späne nicht mit bloßer Hand entfernen. Es besteht die Gefahr von Schnittverletzungen durch scharfkantige Späne!

Schutzhandschuhe
Tragen Sie zur Reinigung geeignete Schutzhandschuhe, um sich vor Verletzungen durch Späne zu schützen.

Achtung!
Schutzbrille tragen. Verletzungsgefahr! Fliegende Späne und wegschleudernde Teile! Tragen Sie unbedingt eine Schutzbrille! Schützen Sie Ihre Augen vor umherfliegenden Spänen und anderen Splittern.

Grundsätzlich sollte die Maschine nach jeder Benutzung gereinigt werden. Reinigen Sie den Auslauf wie folgt:

1. Drehen Sie den schwarzen Regulierungshebel in horizontale Stellung ("nur Luft") und halten Sie die Reinigungsdüse in einen großen sauberen Eimer und drücken Sie den Abzugshebel um eine Verschmutzung aus der Düse zu entfernen.

2. Entfernen Sie die Späne und Staub bei ausgeschalteter Maschine mit einem Handfeger oder Pinsel.

9.2. Reinigung des Tanks

Vorsicht!
Hautkontakt vermeiden.
Schutzhandschuhe tragen!

Tank öffnen und die Reinigungsmittel entsprechend lagern / wiederverwenden oder den örtlichen Bestimmungen für Abwasserentsorgung entsorgen.

9.3. Wartung

GEFAHR!
Verletzungsgefahr durch Wartungsarbeiten!
Vor Beginn von Wartungs- und Instandhaltungsarbeiten die Druckluft vom Gerät entkoppeln.

Betriebsstunden / Wartungsintervalle	Wartungshinweise
regelmäßig	Leichte Schmierung (ÖL in Lufteinlass) der Druckluft und des Düsenaustritt
bei jedem Reinigungsmittelwechsel	Reinigen des Tanks (Innenraum) und des Schlauchsystems
vor jedem Arbeitstag	Gerät auf Beschädigungen überprüfen
wöchentlich	Gesamtreinigung des Gerätes (Staub und Schmutz)
halbjährlich	Abschmieren beweglichen Teile

9.4. Instandhaltung

Vorsicht!
Instandhaltungsarbeiten dürfen nur von Fachpersonal mit mechanischen Kenntnissen durchgeführt werden.

Infolge von Verschleiß kann es vorkommen, dass an der Maschine Instandhaltungsarbeiten vorgenommen werden müssen. Lassen Sie das Gerät von einer Servicefachkraft überprüfen und die beschädigten Teile austauschen.

10. Fehlerbehebung

Fehler	Mögliche Ursache	Beseitigung
Gerät funktioniert nicht	-Beschädigter Abzugshebel -Luftdüse verstopft -Druckluft liegt nicht an	Lassen Sie das Gerät von einer Servicefachkraft überprüfen und die beschädigten Teile austauschen. -Druckluft überprüfen -Düse reinigen
Gerät wird langsamer während des Arbeitens	Es wird mit zu wenig Druck gearbeitet.	Druck am Kompressor erhöhen /Druckmindere erhöhen
Geringe Standzeit des Reinigungsmittels	Zu viel Druck oder Regulierung des Reinigungsmittels zu weit aufgedreht.	Druck minimieren/ Regulierung minimieren
Schlechtes Reinigungsergebnis	Falsch verwendete Reinigungsmittel -zu geringer Druck -Zu geringes Reinigungsmittel	Reinigungsmittel ändern / Druck erhöhen
Keine Bewegung des Düsenkopfs	Düsenkopf fest /ohne Schmierung	Düsenkopf schmieren/ warten

11. Entsorgungshinweis / Wiederverwertungsmöglichkeiten

Entsorgen Sie ihr Gerät bitte umweltfreundlich, indem Sie Abfälle nicht in die Umwelt sondern fachgerecht entsorgen. Bitte werfen Sie die Verpackung und später das ausgediente Gerät nicht einfach weg, sondern entsorgen Sie beides gemäß der von Ihrer Stadt-/Gemeindeverwaltung oder vom zuständigen Entsorgungsunternehmen aufgestellten Richtlinien.

11.1. Außer Betrieb nehmen

Achtung!
Ausgediente Geräte sind sofort fachgerecht außer Betrieb zu nehmen, um einen späteren Missbrauch und die Gefährdung der Umwelt oder von Personen zu vermeiden

- Entkoppeln Sie die Druckluftleitung.
- Entfernen Sie alle umweltgefährdenden Betriebsstoffe aus dem Alt-Gerät.
- demontieren Sie das Gerät gegebenenfalls in handhabbare und verwertbare Baugruppen und Bestandteile.
- führen Sie die Maschinenkomponenten und Betriebsstoffe den dafür vorgesehenen Entsorgungswegen zu.

12. Mangelhaftungsansprüche / Garantie

Neben den gesetzlichen Mangelhaftungsansprüchen des Käufers gegenüber dem Verkäufer, gewährt Ihnen der Hersteller des Produktes, die Firma AIRCRAFT Kompressorenbau und Maschinenhandel GmbH, Gewerbestraße Ost 6, A-4921 Hohenzell, keine weiteren Garantien, sofern sie nicht hier aufgelistet oder im Rahmen einer einzelnen, vertraglichen Regel zugesagt wurden.

1. Die Abwicklung der Haftungs- oder Garantieansprüche erfolgt nach Wahl der Firma AIRCRAFT entweder direkt mit der Firma AIRCRAFT oder aber über einen ihrer Händler. Defekte Produkte oder deren Bestandteile werden entweder repariert oder gegen fehlerfreie ausgetauscht. Ausgetauschte Produkte oder Bestandteile gehen in unser Eigentum über.
2. Voraussetzung für Haftungs- oder Garantieansprüchen ist die Einreichung eines maschinell erstellten Original-Kaufbeleges, aus dem sich das Kaufdatum, der Maschinentyp und gegebenenfalls die Seriennummer ergeben müssen. Ohne Vorlage des Originalkaufbeleges können keine Leistungen erbracht werden.
3. Von den Haftungs- oder Garantieansprüchen ausgeschlossen sind Mängel, die aufgrund folgender Umstände entstanden sind:
   - Nutzung des Produkts außerhalb der technischen Möglichkeiten und der bestimmungsgemäßen Verwendung, insbesondere bei Überbeanspruchung des Gerätes
   - Selbstverschulden durch Fehlbedienung bzw. Missachtung unserer Betriebsanleitung
   - nachlässige oder unrichtige Behandlung und Verwendung ungeeigneter Betriebsmittel
   - nicht autorisierte Modifikationen und Reparaturen
   - ungenügende Einrichtung und Absicherung der Maschine
   - Nichtbeachtung der Installationserfordernisse und Nutzungsbedingungen
   - atmosphärische Entladungen, Überspannungen und Blitzschlag sowie chemische Einflüsse
4. Ebenfalls unterliegen nicht den Haftungs- oder Garantieansprüchen:
   - Verschleißteile und Teile, die einem normalen und bestimmungsgemäßen Verschleiß unterliegen, wie beispielsweise Keilriemen, Kugellager, Leuchtmittel, Filter, Dichtungen u.s.w.
   - nicht reproduzierbare Softwarefehler
5. Leistungen, die die Firma AIRCRAFT oder einer ihrer Erfüllungsgehilfen zur Erfüllung im Rahmen einer zusätzlichen Garantie erbringen, sind weder eine Anerkennung eines Mangels noch eine Anerkennung der Eintrittspflicht. Diese Leistungen hemmen und/oder unterbrechen die Garantiezeit nicht.
6. Gerichtsstand unter Kaufleuten ist Ried/Österreich.
7. Sollte eine der vorstehenden Vereinbarungen ganz oder teilweise unwirksam und/oder nichtig sein, so gilt das als vereinbart, was dem Willen des Garantiegebers am nächsten kommt und ihm Rahmen der durch diesen Vertrag vorgegeben Haftungs- und Garantiegrenzen bleibt

13. EG-Konformitätserklärung

Hersteller/Inverkehrbringer:

AIRCRAFT Kompressorenbau und Maschinenhandel GmbH
Gewerbestraße Ost 6
A-4921 Hohenzell

erklärt hiermit, dass folgendes Produkt

Produktgruppe:

AIRCRAFT® Drucklufttechnik

Bezeichnung der Maschine:

Maschinentyp: Reinigungspistole

Seriennummer: _____

Baujahr: 20____

allen einschlägigen Bestimmungen der oben genannten Richtlinie sowie der weiteren angewandten Richtlinien (nachfolgend) – einschließlich deren zum Zeitpunkt der Erklärung geltenden Änderungen entspricht.

Einschlägige EU-Richtlinien:

2006/42/EG	Maschinenrichtlinie
1997/23/EG	Druckgeräterichtlinie

Dokumentationsverantwortlicher:
Klaus Hütter, Gewerbestraße Ost 6, A-4921 Hohenzell

Hohenzell, 15.06.2012 — D-Hallstadt, 15.06.2012

Klaus Hütter
Geschäftsführer

Kilian Stürmer
Geschäftsführer

14. Ersatzteile

Die Ersatzteile können über den Vertragshändler oder direkt beim Hersteller bezogen werden. Die Kontaktdaten stehen im Kapitel 1.2 Kundenservice.

Folgende Eckdaten bei Anfragen oder bei der Ersatzteilbestellung angeben:

- Maschinentyp
- Artikelnummer
- Positionsnummer
- Menge
- gewünschte Versandart (Post, Fracht, See, Express)
- Versandadresse

Ersatzteilbestellungen ohne oben angegebene Angaben können nicht berücksichtigt werden. Bei fehlender Angabe über die Versandart erfolgt der Versand nach Ermessen des Lieferanten.

15. Explosionszeichnung

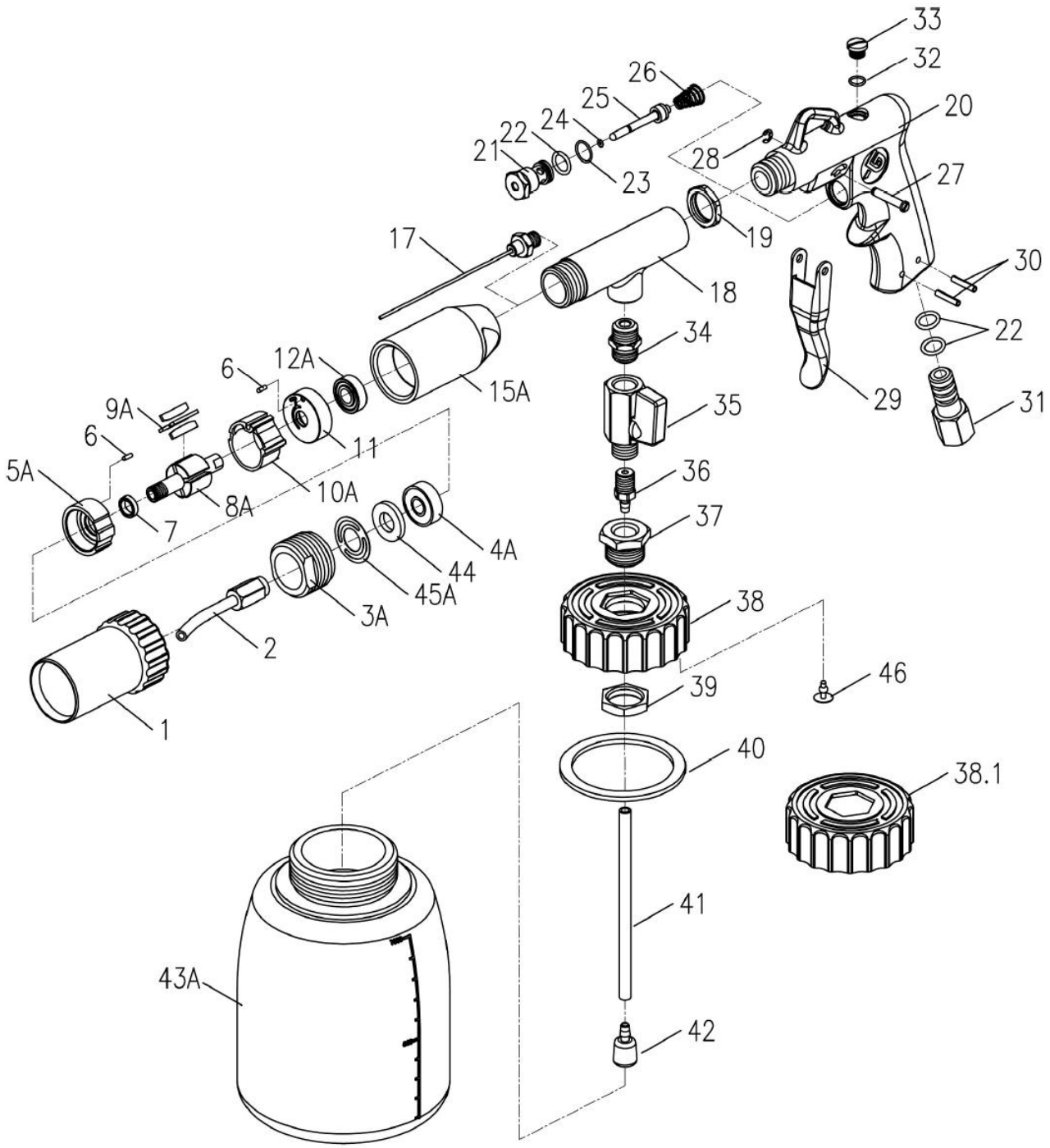

stürmer
Maschinen
REHM
aircraft
metallkraft
holzkraft
schweißkraft
unicraft
OPTIMUM
stürmer
Maschinen
stürmer
Maschinen